MURR ELEKTRONIK
stay connected

A3 female 5-pole, crimp t., 400 V, 16 A

A3
Female
5-pole
Crimp
Technical data will be only guaranteed with Murrelektronik components.

Link a termékhez

Ábrák

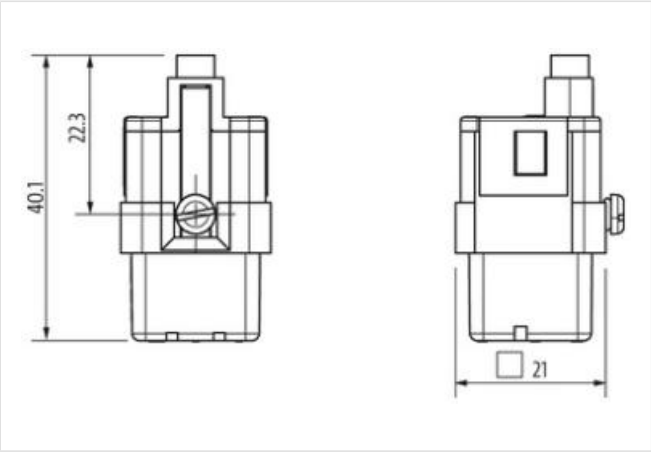

Szimbolikus ábra

Commercial data	
ECLASS-6.0	27143424
ECLASS-6.1	27261204
ECLASS-7.0	27440205
ECLASS-8.0	27440205
ECLASS-9.0	27440205
ECLASS-10.1	27440205
ECLASS-11.1	27440205
ECLASS-12.0	27440205
ETIM-5.0	EC000438
customs tariff number	85366990
GTIN	4048879637619
Packaging unit	1

Electrical data | Supply	
Operating voltage AC per power contact max.	400 V
Operating voltage AC per signal contact max.	230 V
Operating voltage DC per power contact max.	400 V
Operating voltage DC per signal contact max.	230 V
Operating current	16 A

Installation	
Connection cross section min.	0,5 mm²
Connection cross section max.	4 mm²

A jelen adatlapban található adatokat a lehető legnagyobb gondossággal dolgozták ki.
Felelősségünk az adatok helyességéért, teljeskörűségéért és aktualitásáért a súlyos vétkesség esetére korlátozódik. Állapot: 18.05.2024

AWG number min.	20
AWG number max.	11
Installation | Connection	
Wire insulation diameter min.	4,6 mm
Connection	Crimp
Gender	female
Mating cycles min.	500
Installation | Pin assignment	
No. of poles	5 + PE
Device protection | Electrical	
Pollution Degree	3
Rated surge voltage	6 kV
Insulation resistance min.	100 MΩ
Material group (IEC 60664-1)	IIIa
Overvoltage category (EN 60664-1)	III
Overvoltage category (EN 60950-1)	III
Mechanical data	
Holding force min.	100 N
Pulling force max.	100 N
Mechanical data | Material data	
Coating contact	versilbert, vergoldet
Combustibility class (UL94)	V-0
Material contact	Brass
Material contact carrier	PC GF
Mechanical data | Mounting data	
Size	A3
Height	40,1 mm
Width	21 mm
Depth	21 mm
Environmental characteristics | Climatic	
Operating temperature min.	-40 °C
Operating temperature max.	125 °C
Climatic category (EN IEC 60068-1)	40/125/10

A jelen adatlapban található adatokat a lehető legnagyobb gondossággal dolgozták ki.
Felelősségünk az adatok helyességéért, teljeskörűségéért és aktualitásáért a súlyos vétkesség esetére korlátozódik. Állapot: 18.05.2024